WYKROJNIK KRAWIECKI KIESZENI 30x15 cm

1.

ELEMENT A x 2

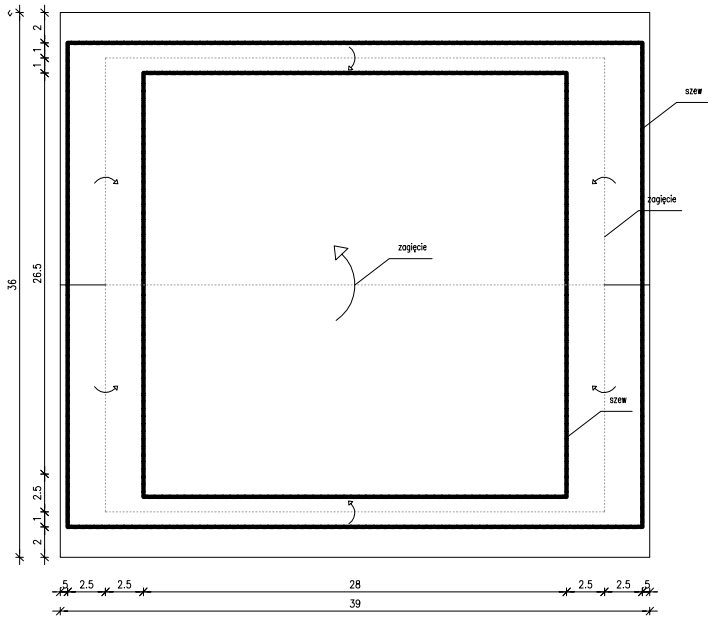

ELEMENT B x 2

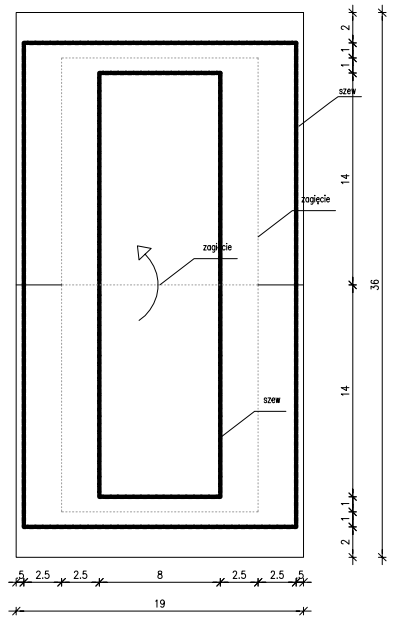

2.

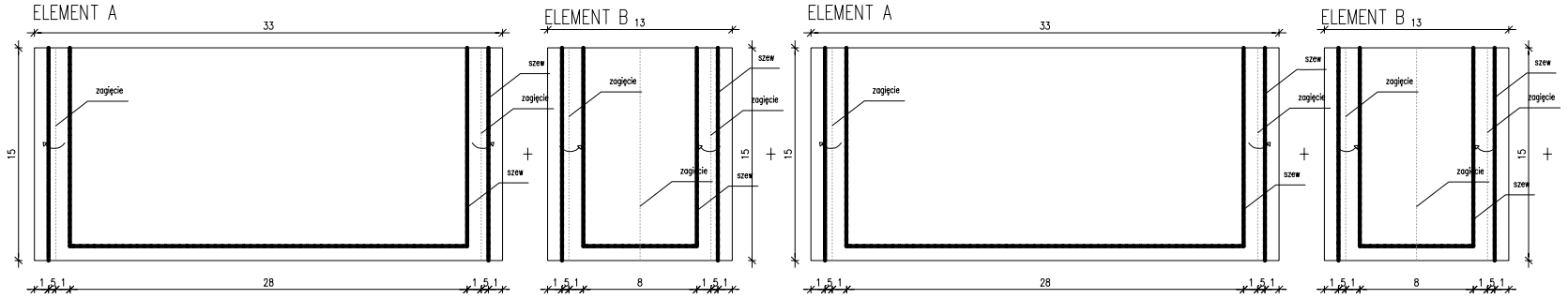

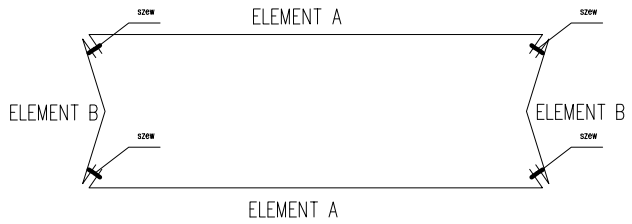

3.

ELEMENTY A zszyć od wewnątrz niewidocznym szwem.

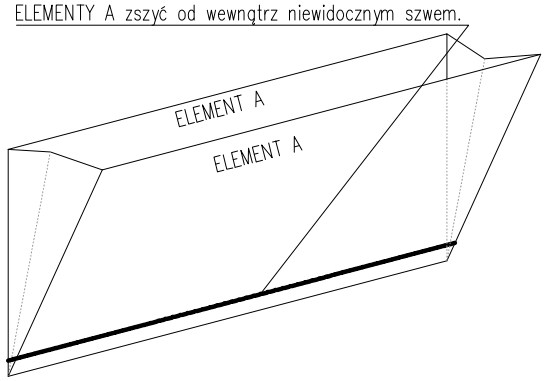

WIDOK A–A

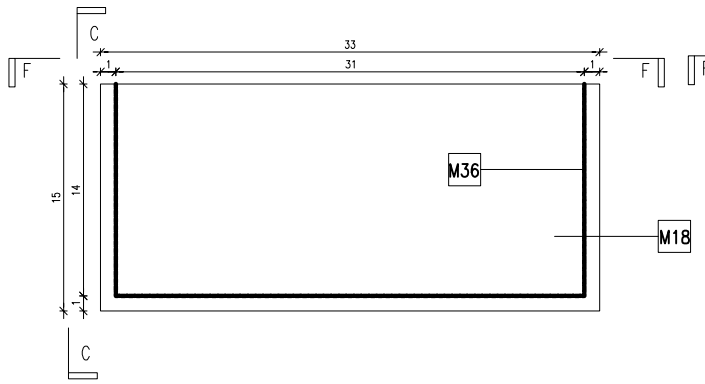

WIDOK B–B

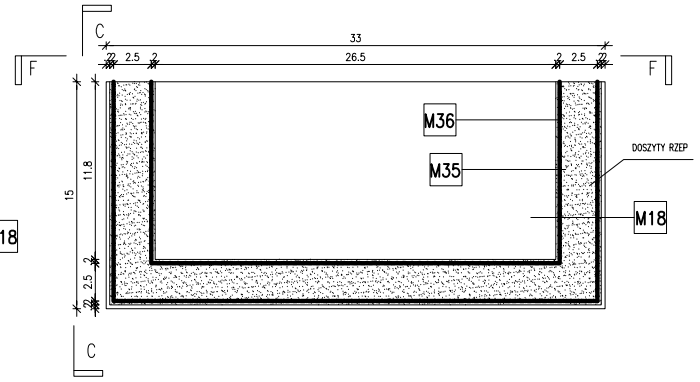

WIDOK C–C

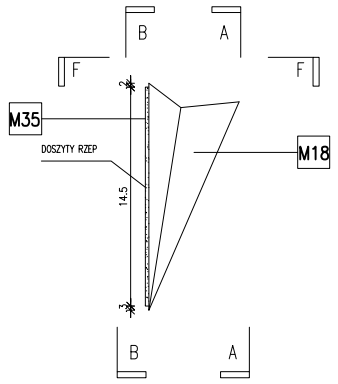

WIDOK F–F

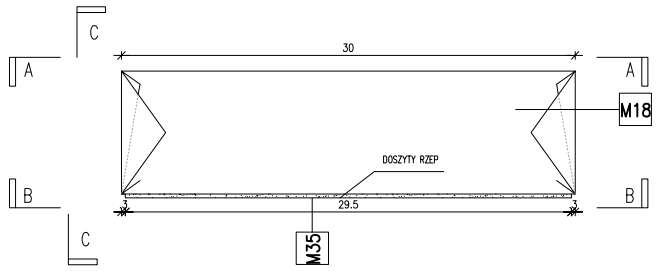

UWAGI:

1. PRZED PRZYSTĄPIENIEM DO ROBÓT WYKONAWCA ZOBOWIĄZANY JEST SPRAWDZIĆ WSZYSTKIE WYMIARY NA BUDOWIE.
2. WSZELKIE ZMIANY, KTÓRE WYKONAWCA ZDECYDUJE SIĘ WPROWADZIĆ, RÓWNIEŻ TE, KTÓRE SŁUŻĄ JEDYNIE ZMIANIE TECHNOLOGII WYKONANIA, POWINNY BYĆ UZGODNIONE Z PROJEKTANTAMI.
3. WSZELKIE KOLORY PO PRZEDSTAWIENIU PRÓBKI DO AKCPEPTACJI PRZEZ PROJEKTANTA.
4. RYSUNKI WARSZTATOWE WSZELKICH ELEMENTÓW, PRAC WYKOŃCZENIOWYCH, MONTAŻOWYCH ORAZ PROPONOWANYCH ROZWIĄZAŃ TECHNICZNYCH PRZEDSTAWIĆ DO AKCEPTACJI PROJEKTANTÓW.
5. WSZELKIE PRAWA AUTORSKIE NALEŻĄ DO PRACOWNI WWAA.

PROJEKT
PROJEKT WYSTAWY STAŁEJ CENTRUM SCENOGRAFII POLSKIEJ W MUZEUM ŚLĄSKIM W KATOWICACH

INWESTOR
MUZEUM ŚLĄSKIE W KATOWICACH

FAZA
PROJEKT PRZETARGOWY

BRANŻA
ARCHITEKTURA WNĘTRZ

WWAA

WWA Architekci
UL.MIŃSKA 25 bud.44
03-808 WARSZAWA
WWW.WWAA.PL

AUTORZY
WWAA

ZESPÓŁ PROJEKTOWY	NR UPRAWNIEŃ	PODPIS / PIECZEĆ
mgr art. Boris Kudlička mgr inż. arch. Marcin Mostafa mgr inż. arch. Natalia Paszkowska mgr inż. Mateusz Morski mgr inż. arch. Małgorzata Niedzielska lic. art. Aleksandra Gnielka	MA/021/12	

REWIZJA 0 | DATA 30.06.2013 | SKALA 1:5

NAZWA ARKUSZA / SUB-ARKUSZA
DETALE / WYKROJNIK KRAWIECKI DO KIESZENI

NUMER PROJEKTU
AW.05.01.14