ŚRUBA OCZKOWA M8

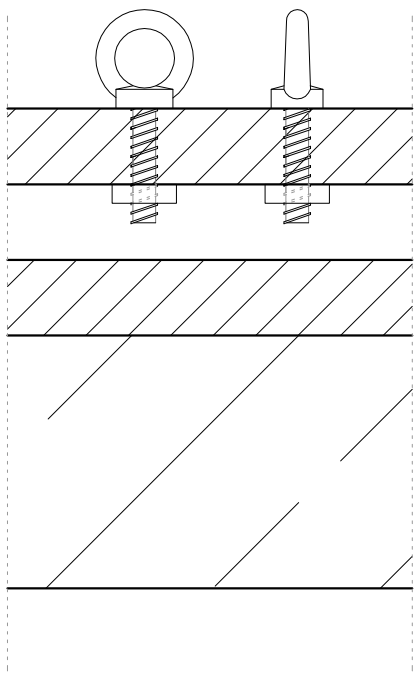

a

ŚRUBA RZYMSKA OKO/HAK M8

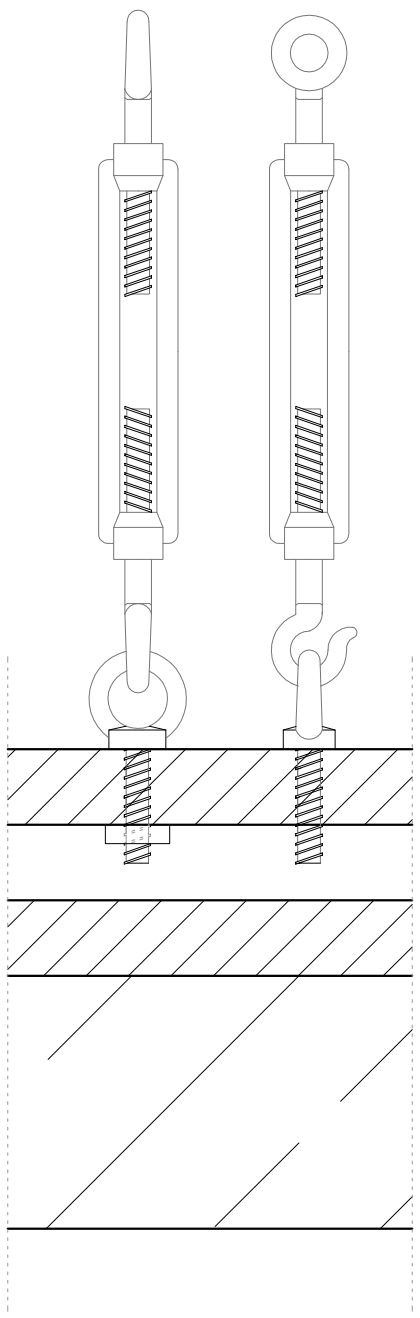

b

ŚRUBA RZYMSKA HAK/HAK M8

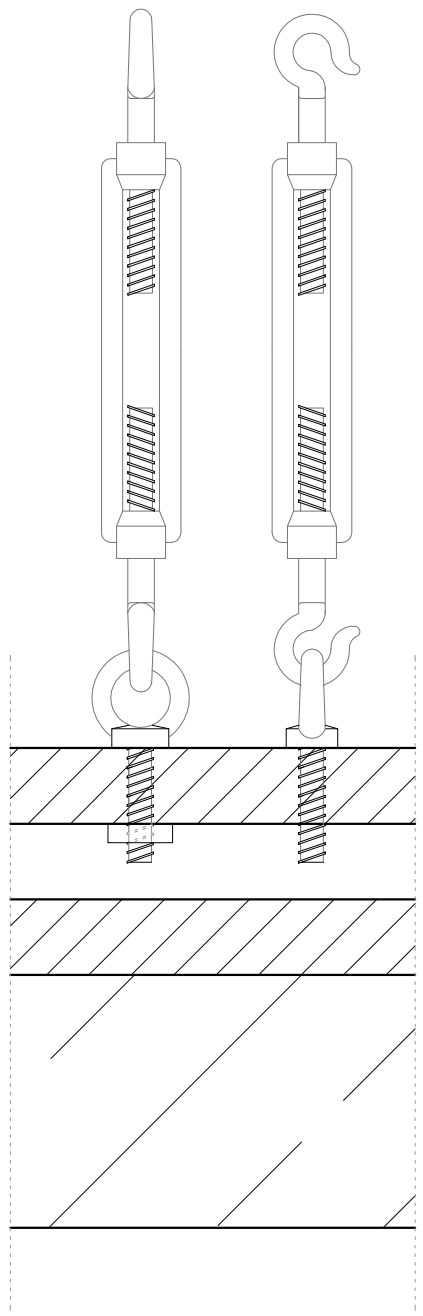

C

UWAGI:
1. PRZED PRZYSTĄPIENIEM DO ROBÓT WYKONAWCA ZOBOWIĄZANY JEST SPRAWDZIĆ WSZYSTKIE WYMIARY NA BUDOWIE.
2. WSZELKIE ZMIANY, KTÓRE WYKONAWCA ZDECYDUJE SIĘ WPROWADZIĆ, RÓWNIEŻ TE, KTÓRE SŁUŻĄ JEDYNIE ZMIANIE TECHNOLOGII WYKONANIA, POWINNY BYĆ UZGODNIONE Z PROJEKTANTAMI.
3. WSZELKIE KOLORY PO PRZEDSTAWIENIU PRÓBKI DO AKCPEPTACJI PRZEZ PROJEKTANTA.
4. RYSUNKI WARSZTATOWE WSZELKICH ELEMENTÓW, PRAC WYKOŃCZENIOWYCH, MONTAŻOWYCH ORAZ PROPONOWANYCH ROZWIĄZAŃ TECHNICZNYCH PRZEDSTAWIĆ DO AKCEPTACJI PROJEKTANTÓW.
5. WSZELKIE PRAWA AUTORSKIE NALEŻĄ DO PRACOWNI WWAA.

PROJEKT
PROJEKT WYSTAWY STAŁEJ CENTRUM SCENOGRAFII POLSKIEJ W MUZEUM ŚLĄSKIM W KATOWICACH

INWESTOR
MUZEUM ŚLĄSKIE W KATOWICACH

FAZA
PROJEKT PRZETARGOWY

BRANŻA
ARCHITEKTURA WNĘTRZ

WWAA

WWA Architekci
UL.MIŃSKA 25 bud.44
03-808 WARSZAWA
WWW.WWAA.PL

AUTORZY
WWAA

ZESPÓŁ PROJEKTOWY
mgr art. Boris Kudlička
mgr inż. arch. Marcin Mostafa
mgr inż. arch. Natalia Paszkowska
mgr inż. Mateusz Morski
mgr inż. arch. Małgorzata Niedzielska
lic. art. Aleksandra Gnielka

NR UPRAWNIEŃ
MA/021/12

PODPIS / PIECZEĆ

REWIZJA 0 | DATA 30.06.2013 | SKALA 1:2

NAZWA SCENARIUSZA / SUB-SCENARIUSZ
DETALE / ELEMENTY MOCOWANIA EKSPONATÓW

NUMER PROJEKTU
AW.05.01.02a/b/c